ЦПКУ.715523.007

Перв. примен. ЦПКУ.304596.003

Справ. №

Подп. и дата

Инв.№дубл.

Взам. инв.№

Подп. и дата

Инв. № подл.

Ra 3.2

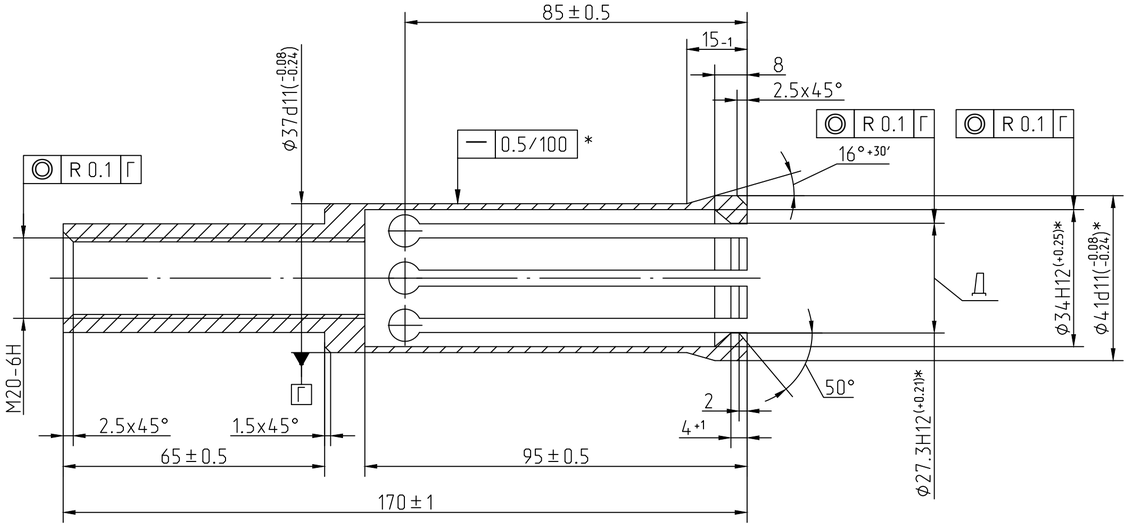

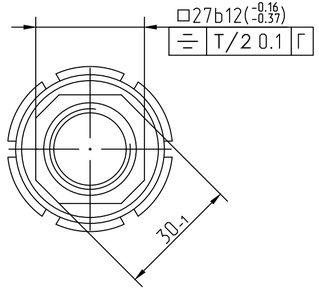

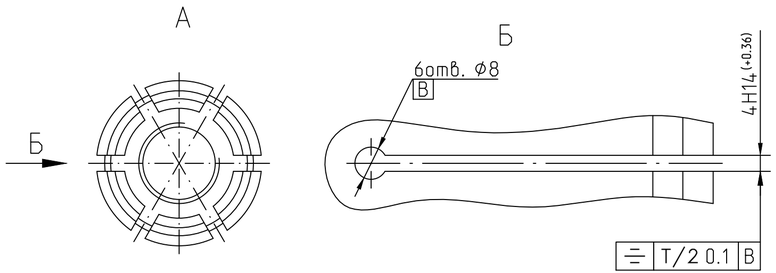

1. Гр. I КТ 60 ОСТ 95-10-72.
2. Перед термообработкой лепестки цанги развести так, чтобы после термообработки внутренний диаметр лепестков на размере Д в свободном состоянии был (27,3 ± 1) мм.
3. *Размеры и допуск прямолинейности контролировать до разрезки.
4. Маркировать на бирке.
5. Остальные ТТ по ОСТ 95 301-75.

					ЦПКУ.715523.007			
Изм	Лист.	N°докум.	Подп.	Дата	Цанга	Лит.	Масса	Масштаб
Разраб.		Быков					1,3	1:1
Пров.		Курбангалеев				Лист	Листов 1	
Т.контр.		Харитонов						
Н.контр.		Леонтьева			Сталь 20Х13 ГОСТ 5632-72			
Утв.		Бученков						

Копировал Формат А4х3